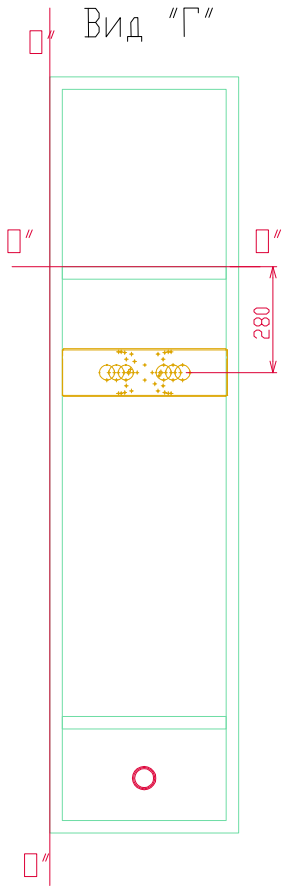

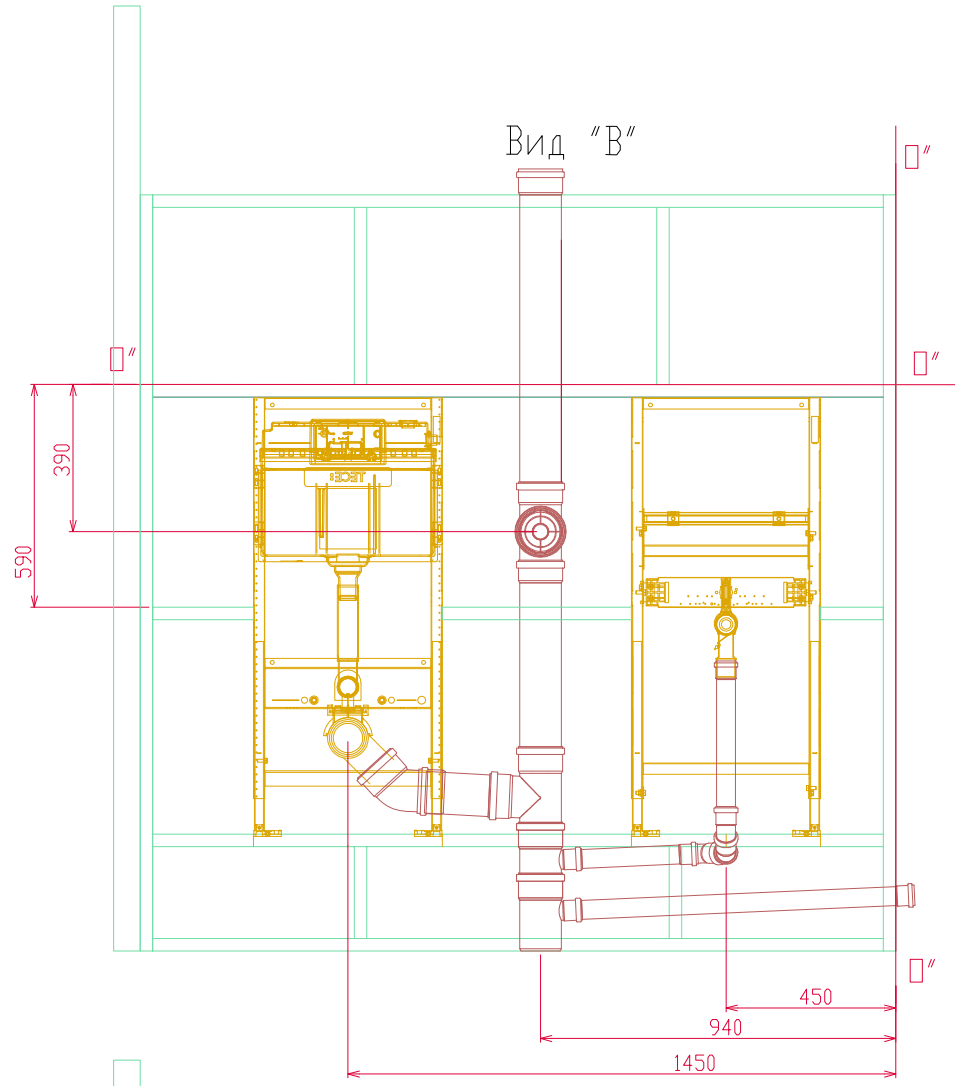

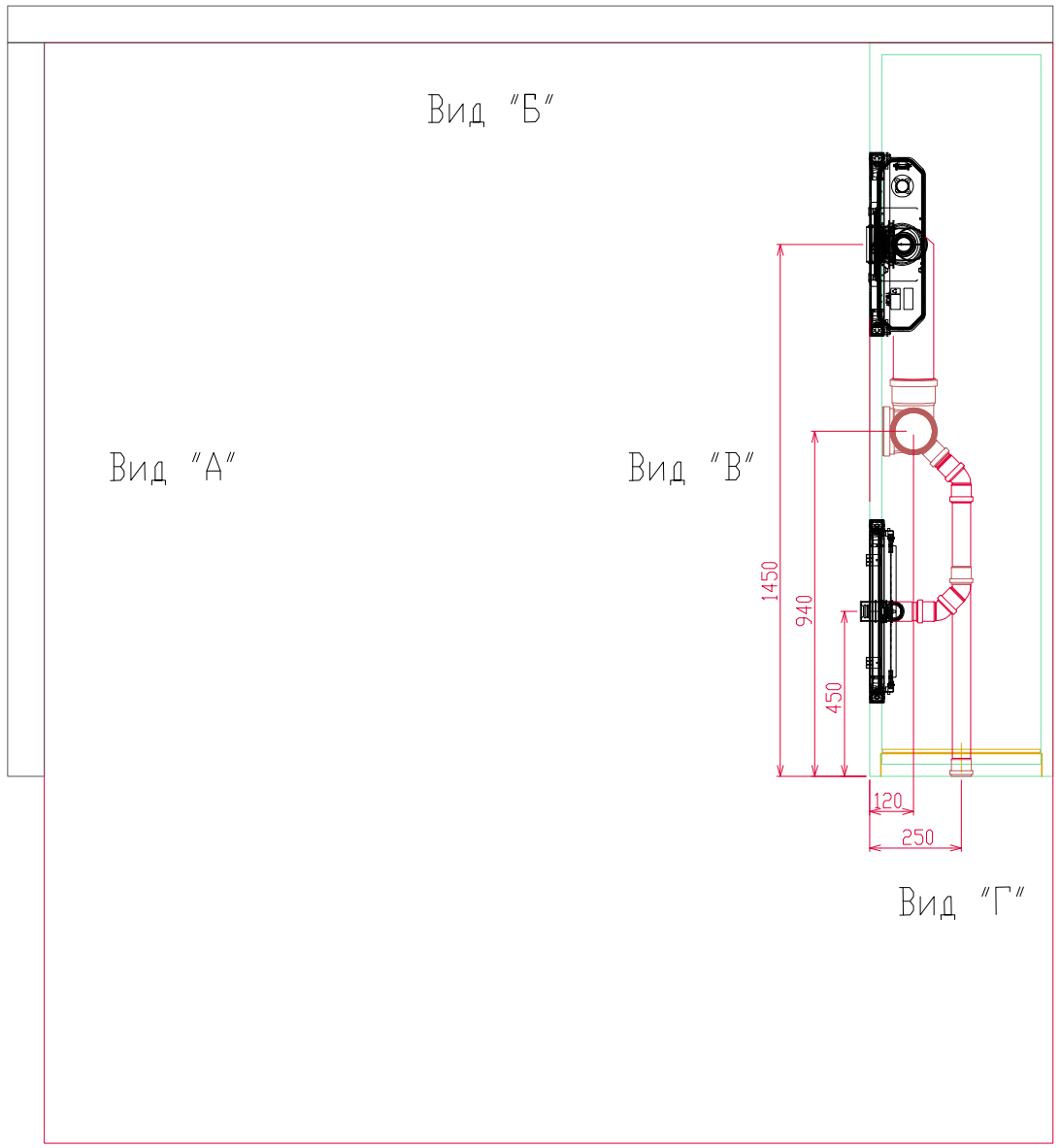

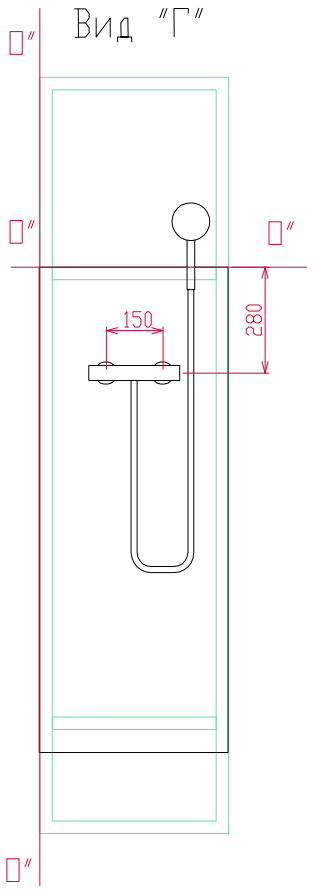

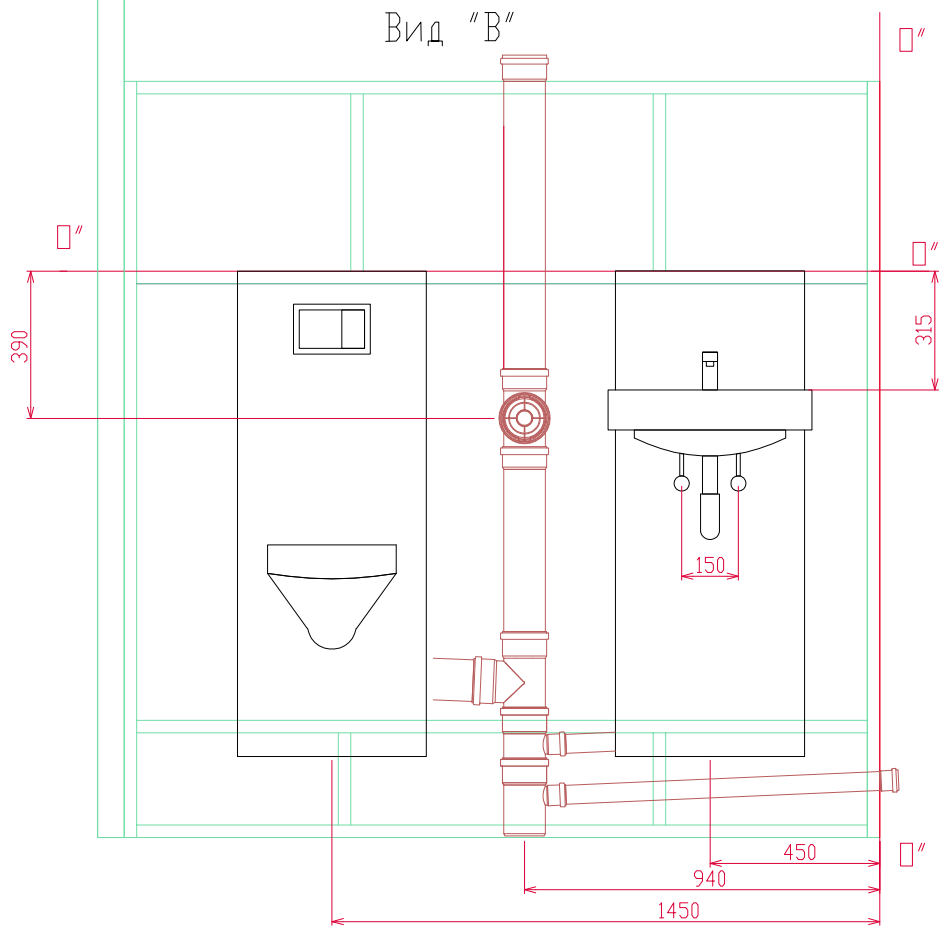

					WorldSkills Russia (Молодые профессионалы)			
					Региональный чемпионат «Молодые профессионалы»			
Изм.	Лист	Nдокум.	Подпись	Дата				
Разработал					Компетенция 15 Сантехника и отопление	Стадия	Лист	Листов
Выполнил							1	2
Гл.эксперт								
Проверил					Конкурсное задание Общий план. Эскизы узлов.			
Утвердил								